COLUNA 1

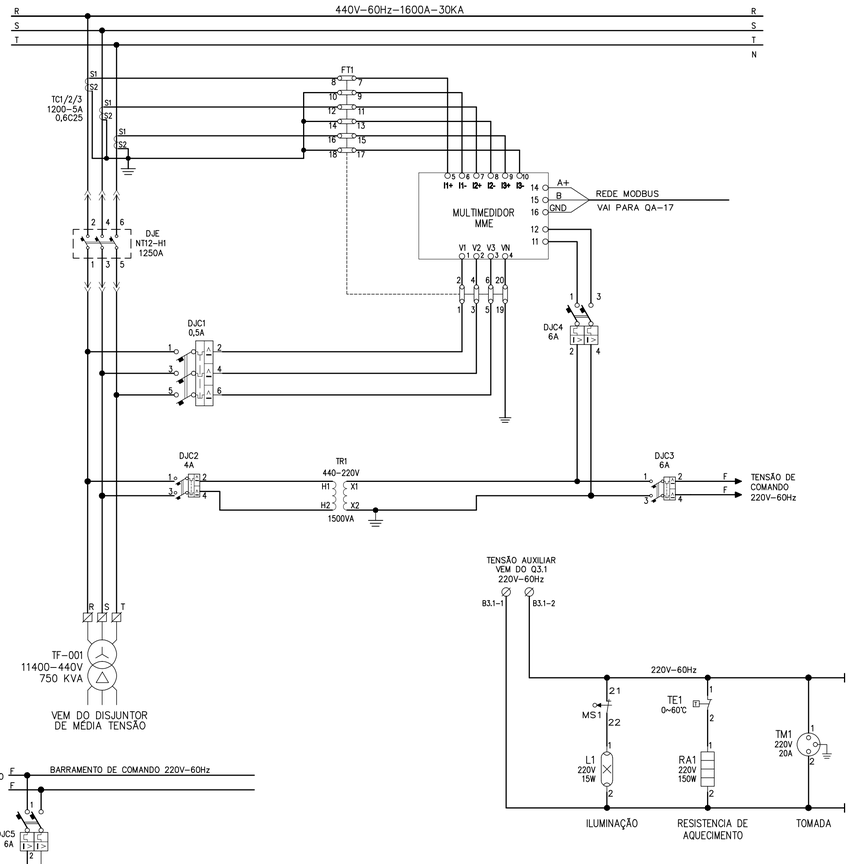

COLUNA 2 – GAVETAS 2.1, 2.2 E 2.3

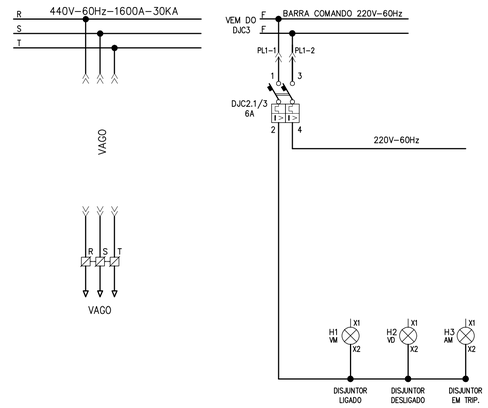

COLUNA 2 – GAVETA 2.4

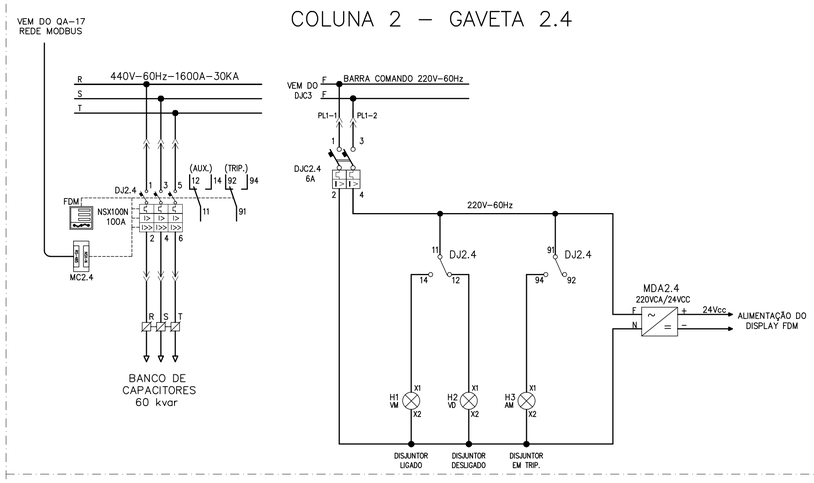

COLUNA 2 – GAVETA 2.5

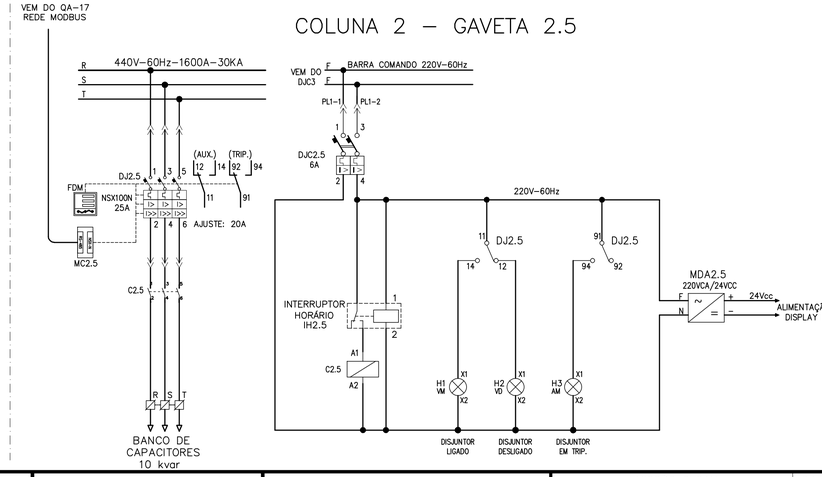

SIMBOLOGIA

SÍMBOLO	DESCRIÇÃO
	CONDUTOR FASE
	DISJUNTOR MONOPOLAR COM PROTEÇÕES TÉRMICA E MAGNÉTICA
	DISJUNTOR BIPOLAR COM PROTEÇÕES TÉRMICA E MAGNÉTICA
	DISJUNTOR TRIPOLAR COM PROTEÇÕES TÉRMICA E MAGNÉTICA
	SINALEIRO
	TRAFO DE POTENCIAL PARA MEDIÇÃO
	TRAFO DE CORRENTE PARA MEDIÇÃO
	TRAFO DE POTENCIAL PARA COMANDO
	CONEXÃO ELÉTRICA FIXA
	CONEXÃO EXTRAÍVEL DE POTÊNCIA
	CONTATO NORMALMENTE ABERTO E FECHADO RESPECTIVAMENTE
	CONTATO NORMALMENTE ABERTO E FECHADO RESPECTIVAMENTE
	MICRO SWITCH
	TERMOSTATO

NOTAS:

1 – PARA DESENHOS CONSTRUTIVOS DO CJM–BT, VER PRANCHA 06, 07 E 08/18.
2 – PARA CONTINUAÇÃO DO DIAGRAMA TRIFILAR, VER PRANCHA 05/18.
3 – PARA LOCALIZAÇÃO DO CJM–BT, VER PRANCHA 13/18.
4 – O INTERRUPTOR HORÁRIO DEVE SER PROGRAMADO PARA ACIONAR O CONTATOR C2.5 DAS 6 AS 24 HORAS.

LISTA DE MATERIAL - COLUNA 1 - GAVETAS 1.1, 1.2 E 1.3

ITEM	TAG	DESCRIÇÃO	CÓDIGO	QUANT.
1	DJE	DISJUNTOR TRIPOLAR, CAIXA ABERTA (ACB), EXECUÇÃO EXTRAIVEL, CORRENTE NOMINAL 1250A, 42KA EM 525V, COM UNIDADE DE PROTEÇÃO MICROPROCESSADA (MICROLOGIC 2.0P LSIG), COMANDO MOTORIZADO, BOBINA DE ABERTURA E FECHAMENTO EM 115 VCA, BOBINA DE MÍNIMA, CONTADOR DE OPERAÇÕES, BLOQUEIO KIRK, MOLDURA DE ACABAMENTO, TAMPA TRANSPARENTE E OBTURADOR, CONTATOS DE POSIÇÃO, COMUNICAÇÃO MODBUS. TIPO:NT16-H1. REF.: SCHNEIDER	CB274 47465+33812+ 47465+33812+ 47521+33857+ 33859+33858+ 33751+33752+ 33753+33821	1
2	MME	MULTIMEDIDOR DE GRANDEZAS ELÉTRICAS, COMUNICAÇÃO MODBUS-RTU, MONITORAMENTO SIMULTÂNEO DAS 3 FASES COM REGISTRO DE MÁXIMOS E MÍNIMOS; CORRENTE, TENSÃO E FREQUENCIA TOTAL E POR FASE, POTENCIA ATIVA E REATIVA, FATOR DE POTÊNCIA E THD. REF.: MULTI-K GRAFIC, KRON.	MULTI-K GRAFIC, K0037	1
3	TP1/2/3	TRANSFORMADOR DE POTENCIAL, RELAÇÃO DE TRANSFORMAÇÃO 460-115V, CLASSE DE EXATIDÃO 0,6P25, POTENCIA 100VA. REF.: JONTRANS	-	3
4	TR1	TRANSFORMADOR DE COMANDO MONOFÁSICO, RELAÇÃO 460-220V, POTENCIA 1000 VA. REF.: JOTRANS	-	1
5	FT1	CHAVE DE AFERIÇÃO COM 3 POLOS DUPLOS DE CORRENTE E 3 POLOS SIMPLES DE TENSÃO. FABRICANTE - FARCEL	BTE-073	1
6	DJC1	MINI DISJUNTOR TERMOMAGNÉTICO TRIPOLAR, CORRENTE NOMINAL 0,5A, CURVA C, 10kA (400V). REF.: ABB.	S203-C 0,5	1
8	DJC2	MINI DISJUNTOR TERMOMAGNÉTICO BIPOLAR, CORRENTE NOMINAL 4A, CURVA C, 10kA (400V). REF.: ABB.	S202-C 4	1
9	DJC3 DJC4 DJC5	MINI DISJUNTOR TERMOMAGNÉTICO BIPOLAR, CORRENTE NOMINAL 6A, CURVA C, 10kA (400V). REF.: ABB.	S202-C 6	3
10	CH1	CHAVE DE COMANDO DO DISJUNTOR (ABRE - NORMAL - FECHA) CONTATO 1NA + 1NF,COM INDICAÇÃO VISUAL DA ÚLTIMA OPERAÇÃO. ESPELHO 64x64mm. REF.: KRAUS & NAIMER	CA20B-AC7-734-E	1
11	H1	SINALEIRO COM LED INTEGRADO, NA COR VERMELHO, FURAÇÃO 22mm, TENSÃO EM 115VCA, METÁLICO. REF.: SCHNEIDER	XB4-BVG4	1
12	H2	SINALEIRO COM LED INTEGRADO, NA COR VERDE, FURAÇÃO 22mm, TENSÃO EM 115VCA, METÁLICO. REF.: SCHNEIDER	XB4-BVG3	1
13	H3	SINALEIRO COM LED INTEGRADO, NA COR AMARELO, FURAÇÃO 22mm, TENSÃO EM 115VCA, METÁLICO. REF.: SCHNEIDER	XB4-BVG5	1
14	H4/H5/H6	SINALEIRO COM LED INTEGRADO, NA COR BRANCO, FURAÇÃO 22mm, TENSÃO EM 115VCA, METÁLICO. REF.: SCHNEIDER	XB4-BVG1	3
15	XE/XA	CONECTOR DE PASSAGEM PARA CABOS ATÉ 2,5mm2, NA COR BEGE. TIPO: SAK 2,5EN. REF.: CONEXEL	C027966.01	7
16	XE/XA	TAMPA FINAL PARA CONECTOR SAK 2,5EN. REF.: CONEXEL	C027956.01	2
17	XE/XA	POSTE PARA FIXAÇÃO DE BORNES EM TRILHO TS-35. TIPO: EW35. REF.: CONEXEL	C038356.00	3
18	DJA1	DISJUNTOR TERMOMAGNÉTICO BIPOLAR, CORRENTE NOMINAL 16A, CURVA C. REF.: SCHNEIDER	24337	1
19	L1	LAMPADA FLUORESCENTE COMPACTA, TENSÃO 220V, POTÊNCIA 15W, ENCAIXE POR ROSCA E-27. FABRICANTE - CORSO	-	1
20	L1	RECEPTÁCULO EM PORCELANA, ROSCA E-27. REF.: LORENZETTI	-	1
21	MS1	MICRO INTERRUPTOR, COM 1 CONTATO REVERSÍVEL, CONEXÃO FAST-ON. FABRICANTE - MARGIRUS	MG-2603-IR-E3	1
22	RA1	RESISTENCIA DE AQUECIMENTO, TENSÃO 220V, POTENCIA 150W. FABRICANTE - RR RESISTORES	02CR150220322	1
23	TE1	TERMOSTATO PARA AQUECIMENTO, AJUSTE DE 0~60°C, COM CONTATO NF. FABRICANTE - TASCO	FLZ 520	1
24	XE/XA	TOMADA DE 2 POLOS + TERRA, TENSÃO 250V, CORRENTE 20A. FABRICANTE - PRIME	-	1
25	BE	BOTÃO DE EMERGÊNCIA TIPO "SOCO", AJAMPUESÃO 40mm, NA COR VERMELHO, DIÂMETRO DE FURAÇÃO 22mm, CONTATO NF. SÉRIE METÁLICA. FABRICANTE - SCHNEIDER	XB4-BC42	1

LISTA DE MATERIAL - COLUNA 2 - GAVETAS 2.1, 2.2, 2.3, 2.4 E 2.5

ITEM	TAG	DESCRIÇÃO	CÓDIGO	QUANT.
1	DJ2.1/5	BLOCO DE CONTATOS AUXILIAR E DE TRIP. PARA DISJUNTORES NSX. CONTATO NAF. REF.: SCHNEIDER	29450	5
2	DJ2.4, DJ2.5	DISPLAY DE PAINEL ULP. TIPO: FDM121. REF.: SCHNEIDER	TRV00121	2
3	MC2.5	MÓDULO DE COMUNICAÇÃO ULP , INTERFACE MODBUS SL. REF.: SCHNEIDER	TRV00210	1
4	DJ2.5	CABO DE LIGAÇÃO PARA MÓDULO DE COMUNICAÇÃO, COMPRIMENTO 1,3m. REF.: SCHNEIDER	LV434201	1
5	DJ2.5	CABO DE LIGAÇÃO PARA O DISPLAY ULP. REF.: SCHNEIDER	TRV00830	1
6	MDA2.5	MÓDULO DE ALIMENTAÇÃO REGULADA COMUTADA, ALIMENTAÇÃO 110/230/440 VCA, TENSÃO DE SAÍDA 24 VCC, 3A. REF.: SCHNEIDER	ABL8RPS24030	1
7	DJ2.4, DJ2.5	DISJUNTOR EM CAIXA MOLDADA COMPACT, TRI POLAR SEM UNIDADE DE DISPARO, 100A, 690VCA, 60Hz, Icc DE 50kA EM 415V, TIPO: NSX100N. REF.: SCHNEIDER	LV429006	2
8	DJ2.4	UNIDADE ELETRÔNICA DE DISPARO Micrologic 2.2, 100 A - 3 POLOS. REF.: SCHNEIDER	LV429070	1
9	DJ2.5	UNIDADE ELETRÔNICA DE DISPARO Micrologic 2.2, 25 A - 3 POLOS. REF.: SCHNEIDER	LV429174	1
10	DJ2.4, DJ2.5	MANOPLA ROTATIVA PROLONGADA, COM EIXO TELESCÓPICO PRETO, PARA NSX100/250. REF.: SCHNEIDER	LV429343	2
11	DJC2.1/5	MINI DISJUNTOR BIPOLAR TERMOMAGNETICO In=6A/CURVA C/Icu=20kA (127Vca) IEC 60947-2, REF.: ABB.	S202-C 6	5
12	H1	SINALEIRO COM LED INTEGRADO, NA COR VERMELHO, FURAÇÃO 22mm, TENSÃO EM 115VCA, METÁLICO. FABRICANTE - SCHNEIDER	XB4-BVG4	5
13	H2	SINALEIRO COM LED INTEGRADO, NA COR VERDE, FURAÇÃO 22mm, TENSÃO EM 115VCA, METÁLICO. FABRICANTE - SCHNEIDER	XB4-BVG3	5
14	H3	SINALEIRO COM LED INTEGRADO, NA COR AMARELO, FURAÇÃO 22mm, TENSÃO EM 115VCA, METÁLICO. FABRICANTE - SCHNEIDER	XB4-BVG5	5
15	B2.5, B2.5	CONECTOR DE PASSAGEM PARA CABOS ATÉ 2,5MM², NA COR BEGE. REF.: CONEXEL	C027966.01	8
16	C2.5	CONTATOR 3 POLOS, 30A, 690V, BOBINA CA 220V, COM RESISTOR DE AMORTECIMENTO PARA MANOBRA DE CAPACITORES. REF.: WEG.	CWMC25-10-30-X26	1
	IH2.5	INTERRUPTOR HORÁRO, 2 SAÍDAS, DISPLAY LCD E 40 MEMÓRIAS. REF.: COEL.	BWT40	1

ESTE DESENHO É PROPRIEDADE DA COMPANHIA ESPIRITO SANTENSE DE SANEAMENTO – CESAN E NÃO PODE SER COPIADO SEM SUA AUTORIZAÇÃO.

NÚMEROS	TÍTULOS
PRINCIPAIS DESENHOS DE REFERÊNCIA	

Nº	LOCAL	DISCRIMINAÇÃO	DES.	DIV.	GER.	DATA
01	GANEM	REVISÃO CONFORME SOLICITAÇÃO DO ENG° RAFAEL COELHO MARINS				

REVISÃO

CANCELA E SUBSTITUI O DESENHO NÚMERO:

CANCELADO E SUBSTITUÍDO PELO DESENHO NÚMERO:

CENTRO DE DOCUMENTAÇÃO
RECEBIDO: __/__/__
Nº DOC.: _____ ASS.: _____
APROVAÇÃO CESAN:
ASS.: _____ MATR.: _____
UNID.: _____ DATA: __/__/__
ESTA APROVAÇÃO NÃO ISENTA A CONTRATADA DE SUAS RESPONSABILIDADES LEGAIS.

EMITENTE: GANEM Engenharia Ltda
PROJETADO: ANDRE MIRANDA DAHER
COORDENADOR: JULIO CESAR ALI GANEM
CREA: 16142/D REGIÃO: ES
CREA: 24918/D REGIÃO: MG
DESENHO: LUCAS G. HOFFMAN
Nº DES. PROJETISTA:
DATA: 14/10/13
RESPONSÁVEL TÉCNICO: MARCIO GREICK P.BRITO
CREA: 022128/D REGIÃO: ES ART Nº: _____ DATA: _____

EMISSÃO CESAN	DATAS
PROJETADO:	
CREA:	
DESENHADO:	
VERIFICADO:	
DIVISÃO: ENG°. NESTOR ALCIDES GORZA JUNIOR	
GERÊNCIA: ENG° JOUZE FERRARI V. H. LENTINI	

CESAN

MUNICÍPIO: SERRA | DISTRITO: SEDE | BAIRRO: DIVERSOS

NOME DO EMPREENDIMENTO: SISTEMA DE ABASTECIMENTO DE ÁGUA DA GRANDE VITÓRIA

TÍTULO: BOOSTER NOVA CARAPINA
PROJETO ELÉTRICO
DIAGRAMA MULTIFILAR – CJM–BT – COLUNAS 1 E 2

ESCALA:	FOLHA:	Nº CESAN	REV:
–	04/18	A–035–000–60–6–XX–0453	01